FFE SPECIFICATIONS

装饰灯具规格书

8#

项目：东方理工大学（暂名）校园建设项目

Issued Date　发布日期: 2025.08
Revision Date　修改日期: 2025.09
Revision No　修改编号: 1

华东建筑集团股份有限公司
上海现代建筑装饰环境设计研究院有限公司

项目：东方理工大学（暂名）校园建设项目

发 布 日 期 ： 2025.08
修 改 日 期 ： 2025.09
修 改 编 号 ： 1
区　　域　　： 8#

华东建筑集团股份有限公司
上海现代建筑装饰环境设计研究院有限公司

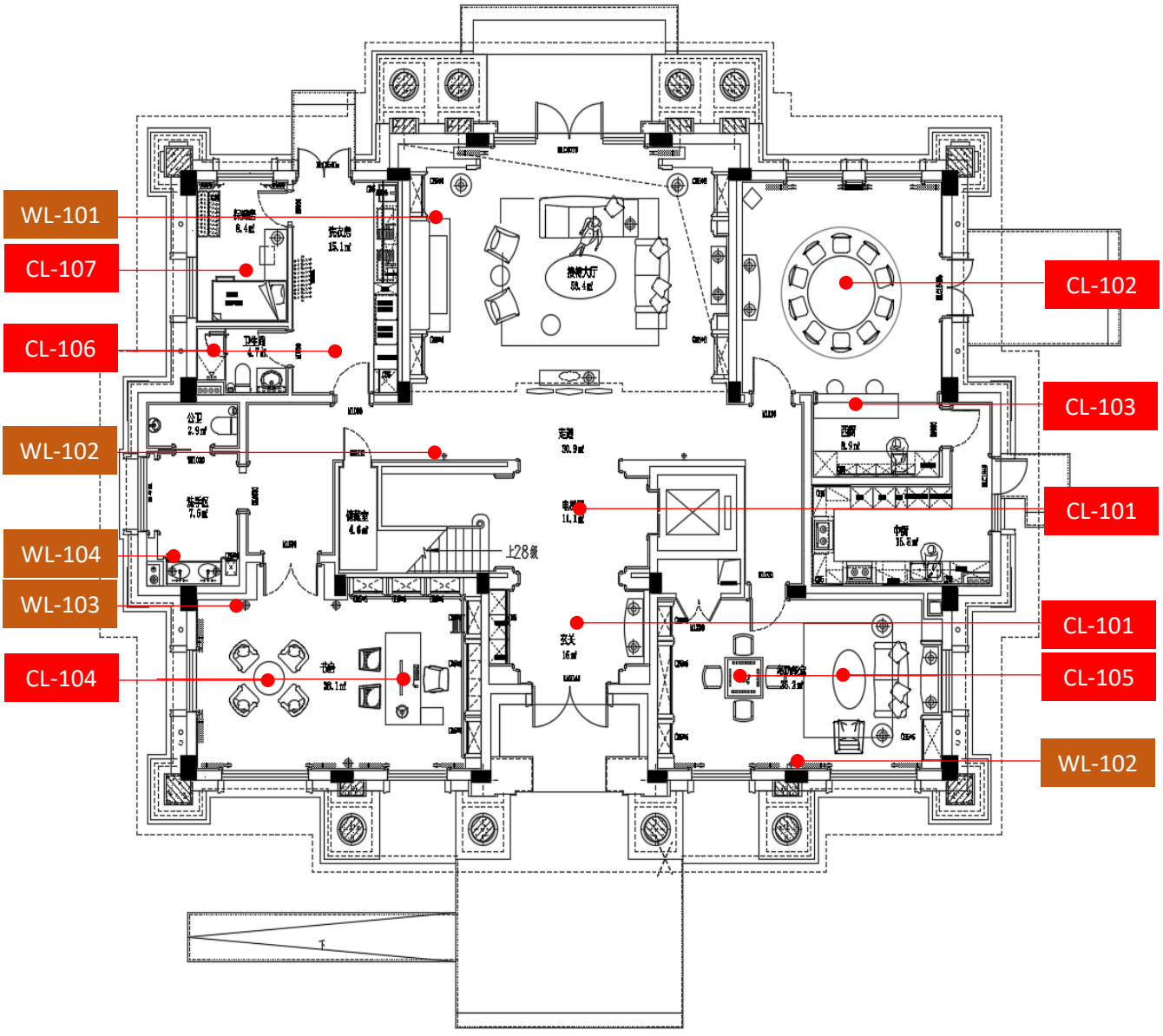

一层灯具编号

项目：东方理工大学（暂名）校园建设项目

发 布 日 期 ： 2025.08
修 改 日 期 ： 2025.09
修 改 编 号 ： 1
区　　域　　： 8#

华东建筑集团股份有限公司
上海现代建筑装饰环境设计研究院有限公司

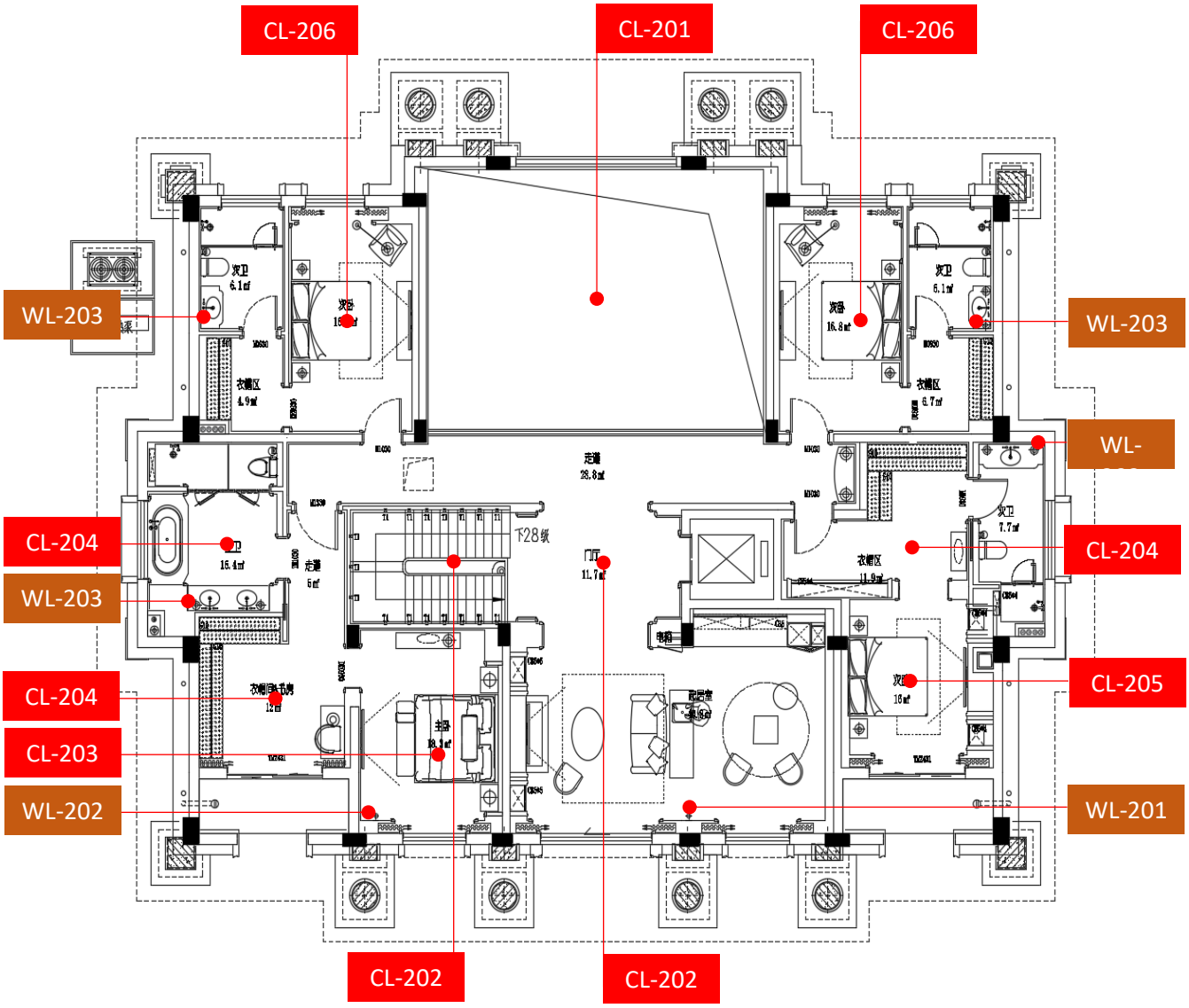

二层灯具编号

项目：东方理工大学（暂名）校园建设项目

发 布 日 期 ： 2025.08
修 改 日 期 ： 2025.09
修 改 编 号 ： 1
区　　域　　： 8#

华东建筑集团股份有限公司
上海现代建筑装饰环境设计研究院有限公司

CODE 编号	ITEM 物品	IMAGE 图片	LOCATION 区域	FIN 饰面	REFERENCE SIZE 参考尺寸	数量
CL-101	吊灯（5头）		1F玄关&电梯厅	乳白色玻璃灯罩 古铜不锈钢	φ520*H250mm	2
CL-102	吊灯（10头）		1F宴会厅	乳白色玻璃灯罩 古铜不锈钢	φ980*H720mm	1
CL-103	吊灯		1F宴会厅	瓦楞玻璃 古铜不锈钢	φ80*W1800mm	1
CL-104	吊灯（8头）		1F书房	古铜不锈钢 乳白色玻璃灯罩 水晶玻璃	φ820*H480mm	2
CL-105	吊灯（6头）		1F多功能厅	古铜不锈钢 米白色布艺灯罩 玻璃	φ660*H520mm	2
CL-106	吸顶灯	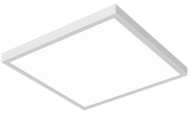	1F卫生间&洗衣房	铝合金边框	W300*D300*H40mm	4

ALL COPYRIGHTS RESERVED BY Arcplus Group PLC 全部内容的版权归华建集团所有

项目：东方理工大学（暂名）校园建设项目

发 布 日 期 ： 2025.08
修 改 日 期 ： 2025.09
修 改 编 号 ： 1
区　　域　　： 8#

华东建筑集团股份有限公司
上海现代建筑装饰环境设计研究院有限公司

CODE 编号	ITEM 物品	IMAGE 图片	LOCATION 区域	FIN 饰面	REFERENCE SIZE 参考尺寸	数量
CL-107	吸顶灯		1F保姆房	木转印灯体 古铜不锈钢	φ500*H180mm	1
CL-201	三层吊灯 (4+8+12)		接待大厅	乳白色玻璃灯罩 古铜不锈钢	φ1800*H1900mm	1
CL-202	吊灯（6头）		2F门厅&楼梯	乳白色玻璃灯罩 古铜不锈钢	φ520*H250mm	2
CL-203	吊灯（8头）		2F主卧	古铜不锈钢 米白色布艺灯罩	φ1020*H590mm	1
CL-204	吊灯		2F衣帽间&书房 2F主卫	古铜不锈钢 米白色布艺灯罩	φ580*H600mm	1 1
CL-205	吊灯（6头）		2F次卧	古铜不锈钢 米白色布艺灯罩	φ710*H470mm	3

ALL COPYRIGHTS RESERVED BY Arcplus Group PLC 全部内容的版权归华建集团所有

项目：东方理工大学（暂名）校园建设项目

发 布 日 期 ： 2025.08
修 改 日 期 ： 2025.09
修 改 编 号 ： 1
区　　域　　： 8#

华东建筑集团股份有限公司
上海现代建筑装饰环境设计研究院有限公司

CODE 编号	ITEM 物品	IMAGE 图片	LOCATION 区域	FIN 饰面	REFERENCE SIZE 参考尺寸	数量
WL-101	壁灯		1F接待大厅	米白色布艺灯罩 古铜不锈钢	W160*D200*H620mm	2
WL-102	画灯		1F走道 1F多功能厅	古铜不锈钢	W580*D210*H150mm	2 1
WL-103	壁灯		1F书房	古铜不锈钢 米白色布艺灯罩	W320*D200*H350mm	2
WL-104	壁灯		1F公卫	古铜不锈钢 乳白色玻璃灯罩	φ130*D180*H320mm	2
WL-201	壁灯		2F起居室	古铜不锈钢 米白色布艺灯罩	W160*D200*H620mm	1
WL-202	壁画灯		2F主卧	古铜不锈钢	W400*D150*H50mm	1

ALL COPYRIGHTS RESERVED BY Arcplus Group PLC 全部内容的版权归华建集团所有

项目：东方理工大学（暂名）校园建设项目

发 布 日 期 ： 2025.08
修 改 日 期 ： 2025.09
修 改 编 号 ： 1
区　　域　　： 8#

华东建筑集团股份有限公司
上海现代建筑装饰环境设计研究院有限公司

CODE 编号	ITEM 物品	IMAGE 图片	LOCATION 区域	FIN 饰面	REFERENCE SIZE 参考尺寸	数量
WL-203	壁灯		2F主卫 2F次卫	古铜不锈钢 乳白色玻璃灯罩	φ130*D180*H320mm	2 6

ALL COPYRIGHTS RESERVED BY Arcplus Group PLC 全部内容的版权归华建集团所有

项目：东方理工大学（暂名）校园建设项目

发 布 日 期 ： 2025.08
修 改 日 期 ： 2025.09
修 改 编 号 ： 1
区　　域　　： 8#

华东建筑集团股份有限公司
上海现代建筑装饰环境设计研究院有限公司

Reference Size 参考尺寸: φ520*H250mm	
Fin饰面: 乳白色玻璃灯罩 古铜不锈钢	
Quantity 数量: 2 (承包商需要根据相关位置的平面图纸复核具体的家具数量)	
Manufacturer 制造商: TBD	
Location 位置: 1F玄关&电梯厅	

NOTES备注：所有灯具尺寸需现场复核，光源色温3000K，需匹配工程灯具色温。	ITEM物品
1. 展示的图片仅为表示“设计意图”。所有灯具需制造商现场复尺并提供深化图纸及材料样本给设计师审批后方可进行生产，尺寸仅供参考，需灯具制造商深化，深化图纸时需规避版权问题。 2. 所有金属为不锈材料，所有焊接接口皆应经过打磨抛光。 3. 制造商根据实际产品需要，提供热处理，防指纹和防污涂层。 4. 制造商需书面确认吊灯的重量。任何隐藏在天花板上的钩子或加固需求应该尽快由制造商和承包商确认。 5. 此物料手册需与施工图纸配套使用，复核图纸及现场点位。 6 采购者需在购买计划发布前根据计划核实数量。	吊灯（5头） KEY编号 CL-101

ALL COPYRIGHTS RESERVED BY Arcplus Group PLC 全部内容的版权归华建集团所有

项目：东方理工大学（暂名）校园建设项目

发 布 日 期 ： 2025.08
修 改 日 期 ： 2025.09
修 改 编 号 ： 1
区　　域　　： 8#

华东建筑集团股份有限公司
上海现代建筑装饰环境设计研究院有限公司

Reference Size 参考尺寸: φ980*H720mm Fin饰面: 乳白色玻璃灯罩 古铜不锈钢 Quantity 数量: 1 (承包商需要根据相关位置的平面图纸复核具体的家具数量) Manufacturer 制造商: TBD Location 位置: 1F宴会厅	

NOTES备注：所有灯具尺寸需现场复核，光源色温3000K，需匹配工程灯具色温。	ITEM物品
1. 展示的图片仅为表示“设计意图”。所有灯具需制造商现场复尺并提供深化图纸及材料样本给设计师审批后方可进行生产，尺寸仅供参考，需灯具制造商深化，深化图纸时需规避版权问题。 2. 所有金属为不锈材料，所有焊接接口皆应经过打磨抛光。 3. 制造商根据实际产品需要，提供热处理，防指纹和防污涂层。 4. 制造商需书面确认吊灯的重量。任何隐藏在天花板上的钩子或加固需求应该尽快由制造商和承包商确认。 5. 此物料手册需与施工图纸配套使用，复核图纸及现场点位。 6 采购者需在购买计划发布前根据计划核实数量。	吊灯（10头） KEY编号 CL-102

ALL COPYRIGHTS RESERVED BY Arcplus Group PLC 全部内容的版权归华建集团所有

项目：东方理工大学（暂名）校园建设项目

发 布 日 期 ： 2025.08
修 改 日 期 ： 2025.09
修 改 编 号 ： 1
区　　域　　： 8#

华东建筑集团股份有限公司
上海现代建筑装饰环境设计研究院有限公司

Reference Size 参考尺寸: φ80*W1800mm	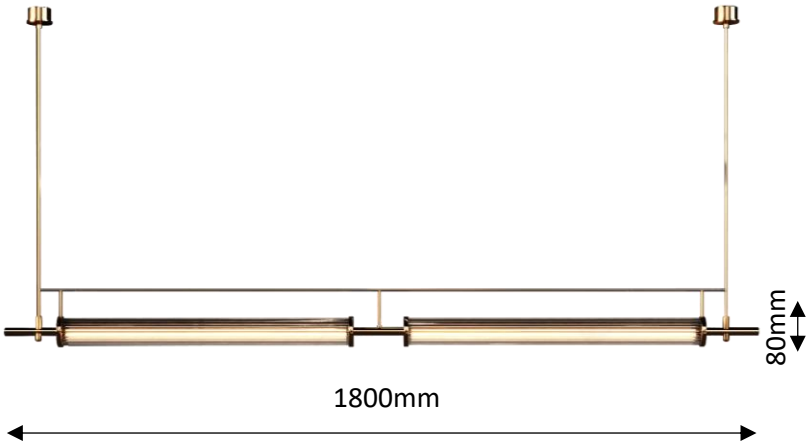
Fin饰面: 瓦楞玻璃 古铜不锈钢	
Quantity 数量: 1 (承包商需要根据相关位置的平面图纸复核具体的家具数量)	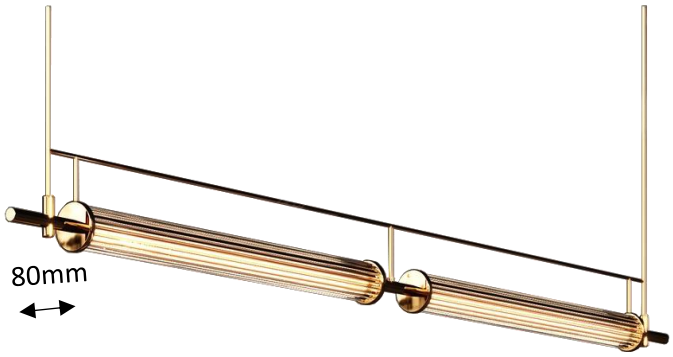
Manufacturer 制造商: TBD	
Location 位置: 1F宴会厅	

NOTES备注：所有灯具尺寸需现场复核，光源色温3000K，需匹配工程灯具色温。	ITEM物品
1. 展示的图片仅为表示“设计意图”。所有灯具需制造商现场复尺并提供深化图纸及材料样本给设计师审批后方可进行生产，尺寸仅供参考，需灯具制造商深化，深化图纸时需规避版权问题。 2. 所有金属为不锈材料，所有焊接接口皆应经过打磨抛光。 3. 制造商根据实际产品需要，提供热处理，防指纹和防污涂层。 4. 制造商需书面确认吊灯的重量。任何隐藏在天花板上的钩子或加固需求应该尽快由制造商和承包商确认。 5. 此物料手册需与施工图纸配套使用，复核图纸及现场点位。 6 采购者需在购买计划发布前根据计划核实数量。	吊灯 KEY编号 CL-103

ALL COPYRIGHTS RESERVED BY Arcplus Group PLC 全部内容的版权归华建集团所有

项目：东方理工大学（暂名）校园建设项目

发 布 日 期 ： 2025.08
修 改 日 期 ： 2025.09
修 改 编 号 ： 1
区　　域　　： 8#

华东建筑集团股份有限公司
上海现代建筑装饰环境设计研究院有限公司

Reference Size 参考尺寸: φ820*H480mm	
Fin饰面: 古铜不锈钢 乳白色玻璃灯罩 水晶玻璃	
Quantity 数量: 2 (承包商需要根据相关位置的平面图纸复核具体的家具数量)	
Manufacturer 制造商: TBD	
Location 位置: 1F书房	

NOTES备注：所有灯具尺寸需现场复核，光源色温3000K，需匹配工程灯具色温。	ITEM物品
1. 展示的图片仅为表示“设计意图”。所有灯具需制造商现场复尺并提供深化图纸及材料样本给设计师审批后方可进行生产，尺寸仅供参考，需灯具制造商深化，深化图纸时需规避版权问题。 2. 所有金属为不锈材料，所有焊接接口皆应经过打磨抛光。 3. 制造商根据实际产品需要，提供热处理，防指纹和防污涂层。 4. 制造商需书面确认吊灯的重量。任何隐藏在天花板上的钩子或加固需求应该尽快由制造商和承包商确认。 5. 此物料手册需与施工图纸配套使用，复核图纸及现场点位。 6 采购者需在购买计划发布前根据计划核实数量。	吊灯（8头） KEY编号 CL-104

ALL COPYRIGHTS RESERVED BY Arcplus Group PLC 全部内容的版权归华建集团所有

项目：东方理工大学（暂名）校园建设项目

发 布 日 期 ： 2025.08
修 改 日 期 ： 2025.09
修 改 编 号 ： 1
区　　域　　： 8#

华东建筑集团股份有限公司
上海现代建筑装饰环境设计研究院有限公司

Reference Size 参考尺寸: φ660*H520mm	
Fin饰面: 古铜不锈钢 米白色布艺灯罩 玻璃	
Quantity 数量: 2 (承包商需要根据相关位置的平面图纸复核具体的家具数量)	
Manufacturer 制造商: TBD	
Location 位置: 1F多功能厅	

NOTES备注：所有灯具尺寸需现场复核，光源色温3000K，需匹配工程灯具色温。	ITEM物品
1. 展示的图片仅为表示“设计意图”。所有灯具需制造商现场复尺并提供深化图纸及材料样本给设计师审批后方可进行生产，尺寸仅供参考，需灯具制造商深化，深化图纸时需规避版权问题。 2. 所有金属为不锈材料，所有焊接接口皆应经过打磨抛光。 3. 制造商根据实际产品需要，提供热处理，防指纹和防污涂层。 4. 制造商需书面确认吊灯的重量。任何隐藏在天花板上的钩子或加固需求应该尽快由制造商和承包商确认。 5. 此物料手册需与施工图纸配套使用，复核图纸及现场点位。 6 采购者需在购买计划发布前根据计划核实数量。	吊灯（6头） KEY编号 CL-105

ALL COPYRIGHTS RESERVED BY Arcplus Group PLC 全部内容的版权归华建集团所有

项目：东方理工大学（暂名）校园建设项目

发 布 日 期 ： 2025.08
修 改 日 期 ： 2025.09
修 改 编 号 ： 1
区　　域　　： 8#

华东建筑集团股份有限公司
上海现代建筑装饰环境设计研究院有限公司

Reference Size 参考尺寸: W300*D300*H40mm Fin饰面: 铝合金边框 Quantity 数量: 4 (承包商需要根据相关位置的平面图纸复核具体的家具数量) Manufacturer 制造商: TBD Location 位置: 1F卫生间&洗衣房	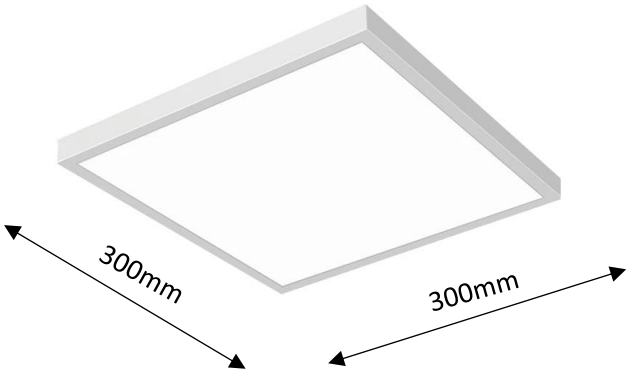

NOTES备注：所有灯具尺寸需现场复核，光源色温3000K，需匹配工程灯具色温。	ITEM物品
1. 展示的图片仅为表示“设计意图”。所有灯具需制造商现场复尺并提供深化图纸及材料样本给设计师审批后方可进行生产，尺寸仅供参考，需灯具制造商深化，深化图纸时需规避版权问题。 2. 所有金属为不锈材料，所有焊接接口皆应经过打磨抛光。 3. 制造商根据实际产品需要，提供热处理，防指纹和防污涂层。 4. 制造商需书面确认吊灯的重量。任何隐藏在天花板上的钩子或加固需求应该尽快由制造商和承包商确认。 5. 此物料手册需与施工图纸配套使用，复核图纸及现场点位。 6 采购者需在购买计划发布前根据计划核实数量。	吸顶灯 KEY编号 CL-106

ALL COPYRIGHTS RESERVED BY Arcplus Group PLC 全部内容的版权归华建集团所有

项目：东方理工大学（暂名）校园建设项目

发 布 日 期 ： 2025.08
修 改 日 期 ： 2025.09
修 改 编 号 ： 1
区　　域　　： 8#

华东建筑集团股份有限公司
上海现代建筑装饰环境设计研究院有限公司

Reference Size 参考尺寸: φ500*H180mm	
Fin饰面: 木转印灯体 古铜不锈钢	
Quantity 数量: 1 (承包商需要根据相关位置的平面图纸复核具体的家具数量)	
Manufacturer 制造商: TBD	
Location 位置: 1F保姆房	

NOTES备注：所有灯具尺寸需现场复核，光源色温3000K，需匹配工程灯具色温。	ITEM物品
1. 展示的图片仅为表示“设计意图”。所有灯具需制造商现场复尺并提供深化图纸及材料样本给设计师审批后方可进行生产，尺寸仅供参考，需灯具制造商深化，深化图纸时需规避版权问题。 2. 所有金属为不锈材料，所有焊接接口皆应经过打磨抛光。 3. 制造商根据实际产品需要，提供热处理，防指纹和防污涂层。 4. 制造商需书面确认吊灯的重量。任何隐藏在天花板上的钩子或加固需求应该尽快由制造商和承包商确认。 5. 此物料手册需与施工图纸配套使用，复核图纸及现场点位。 6 采购者需在购买计划发布前根据计划核实数量。	吸顶灯 KEY编号 CL-107

ALL COPYRIGHTS RESERVED BY Arcplus Group PLC 全部内容的版权归华建集团所有

项目：东方理工大学（暂名）校园建设项目

发 布 日 期 ： 2025.08
修 改 日 期 ： 2025.09
修 改 编 号 ： 1
区　　域　　： 8#

华东建筑集团股份有限公司
上海现代建筑装饰环境设计研究院有限公司

Reference Size 参考尺寸: φ1800*H1900mm Fin饰面: 乳白色玻璃灯罩 古铜不锈钢 Quantity 数量: 1 (承包商需要根据相关位置的平面图纸复核具体的家具数量) Manufacturer 制造商: TBD Location 位置: 接待大厅	

NOTES备注：所有灯具尺寸需现场复核，光源色温3000K，需匹配工程灯具色温。	ITEM物品
1. 展示的图片仅为表示“设计意图”。所有灯具需制造商现场复尺并提供深化图纸及材料样本给设计师审批后方可进行生产，尺寸仅供参考，需灯具制造商深化，深化图纸时需规避版权问题。 2. 所有金属为不锈材料，所有焊接接口皆应经过打磨抛光。 3. 制造商根据实际产品需要，提供热处理，防指纹和防污涂层。 4. 制造商需书面确认吊灯的重量。任何隐藏在天花板上的钩子或加固需求应该尽快由制造商和承包商确认。 5. 此物料手册需与施工图纸配套使用，复核图纸及现场点位。 6 采购者需在购买计划发布前根据计划核实数量。	三层吊灯 (4+8+12) KEY编号 CL-201

ALL COPYRIGHTS RESERVED BY Arcplus Group PLC 全部内容的版权归华建集团所有

项目：东方理工大学（暂名）校园建设项目

发 布 日 期 ： 2025.08
修 改 日 期 ： 2025.09
修 改 编 号 ： 1
区　　域　　： 8#

华东建筑集团股份有限公司
上海现代建筑装饰环境设计研究院有限公司

Reference Size 参考尺寸: φ520*H250mm	
Fin饰面: 乳白色玻璃灯罩 古铜不锈钢	
Quantity 数量: 2	
(承包商需要根据相关位置的平面图纸复核具体的家具数量)	
Manufacturer 制造商: TBD	
Location 位置: 2F门厅&楼梯	

NOTES备注：所有灯具尺寸需现场复核，光源色温3000K，需匹配工程灯具色温。	ITEM物品
1. 展示的图片仅为表示“设计意图”。所有灯具需制造商现场复尺并提供深化图纸及材料样本给设计师审批后方可进行生产，尺寸仅供参考，需灯具制造商深化，深化图纸时需规避版权问题。 2. 所有金属为不锈材料，所有焊接接口皆应经过打磨抛光。 3. 制造商根据实际产品需要，提供热处理，防指纹和防污涂层。 4. 制造商需书面确认吊灯的重量。任何隐藏在天花板上的钩子或加固需求应该尽快由制造商和承包商确认。 5. 此物料手册需与施工图纸配套使用，复核图纸及现场点位。 6 采购者需在购买计划发布前根据计划核实数量。	吊灯（6头） KEY编号 CL-202

ALL COPYRIGHTS RESERVED BY Arcplus Group PLC 全部内容的版权归华建集团所有

项目：东方理工大学（暂名）校园建设项目

发 布 日 期 ： 2025.08
修 改 日 期 ： 2025.09
修 改 编 号 ： 1
区　　域　　： 8#

华东建筑集团股份有限公司
上海现代建筑装饰环境设计研究院有限公司

Size尺寸: φ1020*H590mm Fin饰面: 古铜不锈钢 米白色布艺灯罩 Quantity 数量: 1 (承包商需要根据相关位置的平面图纸复核具体的家具数量) Manufacturer 制造商: TBD Location 位置: 2F主卧	

NOTES备注：所有灯具尺寸需现场复核，光源色温3000K，需匹配工程灯具色温。	ITEM物品
1. 展示的图片仅为表示“设计意图”。所有灯具需制造商现场复尺并提供深化图纸及材料样本给设计师审批后方可进行生产，尺寸仅供参考，需灯具制造商深化，深化图纸时需规避版权问题。 2. 所有金属为不锈材料，所有焊接接口皆应经过打磨抛光。 3. 制造商根据实际产品需要，提供热处理，防指纹和防污涂层。 4. 制造商需书面确认吊灯的重量。任何隐藏在天花板上的钩子或加固需求应该尽快由制造商和承包商确认。 5. 此物料手册需与施工图纸配套使用，复核图纸及现场点位。 6 采购者需在购买计划发布前根据计划核实数量。	吊灯（8头） KEY编号 CL-203

ALL COPYRIGHTS RESERVED BY Arcplus Group PLC 全部内容的版权归华建集团所有

项目：东方理工大学（暂名）校园建设项目

发 布 日 期 ： 2025.08
修 改 日 期 ： 2025.09
修 改 编 号 ： 1
区　　域　　： 8#

华东建筑集团股份有限公司
上海现代建筑装饰环境设计研究院有限公司

Size尺寸: φ580*H600mm Fin饰面: 古铜不锈钢 米白色布艺灯罩 Quantity 1 数量: 1 (承包商需要根据相关位置的平面图纸复核具体的家具数量) Manufacturer TBD 制造商: Location 2F衣帽间&书房 位置: 2F主卫	

NOTES备注：所有灯具尺寸需现场复核，光源色温3000K，需匹配工程灯具色温。	ITEM物品
1. 展示的图片仅为表示“设计意图”。所有灯具需制造商现场复尺并提供深化图纸及材料样本给设计师审批后方可进行生产，尺寸仅供参考，需灯具制造商深化，深化图纸时需规避版权问题。 2. 所有金属为不锈材料，所有焊接接口皆应经过打磨抛光。 3. 制造商根据实际产品需要，提供热处理，防指纹和防污涂层。 4. 制造商需书面确认吊灯的重量。任何隐藏在天花板上的钩子或加固需求应该尽快由制造商和承包商确认。 5. 此物料手册需与施工图纸配套使用，复核图纸及现场点位。 6 采购者需在购买计划发布前根据计划核实数量。	吊灯 KEY编号 CL-204

ALL COPYRIGHTS RESERVED BY Arcplus Group PLC 全部内容的版权归华建集团所有

项目：东方理工大学（暂名）校园建设项目

发 布 日 期 ： 2025.08
修 改 日 期 ： 2025.09
修 改 编 号 ： 1
区　　域　　： 8#

华东建筑集团股份有限公司
上海现代建筑装饰环境设计研究院有限公司

Reference Size 参考尺寸: φ710*H470mm Fin饰面: 古铜不锈钢 米白色布艺灯罩 Quantity 数量: 3 (承包商需要根据相关位置的平面图纸复核具体的家具数量) Manufacturer 制造商: TBD Location 位置: 2F次卧	

NOTES备注：所有灯具尺寸需现场复核，光源色温3000K，需匹配工程灯具色温。	ITEM物品
1. 展示的图片仅为表示“设计意图”。所有灯具需制造商现场复尺并提供深化图纸及材料样本给设计师审批后方可进行生产，尺寸仅供参考，需灯具制造商深化，深化图纸时需规避版权问题。 2. 所有金属为不锈材料，所有焊接接口皆应经过打磨抛光。 3. 制造商根据实际产品需要，提供热处理，防指纹和防污涂层。 4. 制造商需书面确认吊灯的重量。任何隐藏在天花板上的钩子或加固需求应该尽快由制造商和承包商确认。 5. 此物料手册需与施工图纸配套使用，复核图纸及现场点位。 6 采购者需在购买计划发布前根据计划核实数量。	吊灯（6头） KEY编号 CL-205

ALL COPYRIGHTS RESERVED BY Arcplus Group PLC 全部内容的版权归华建集团所有

项目：东方理工大学（暂名）校园建设项目

发 布 日 期 ： 2025.08
修 改 日 期 ： 2025.09
修 改 编 号 ： 1
区　　域　　： 8#

华东建筑集团股份有限公司
上海现代建筑装饰环境设计研究院有限公司

Reference Size 参考尺寸: W160*D200*H620mm Fin饰面: 米白色布艺灯罩 古铜不锈钢 Quantity 数量: 2 (承包商需要根据相关位置的平面图纸复核具体的家具数量) Manufacturer 制造商: TBD Location 位置: 1F接待大厅	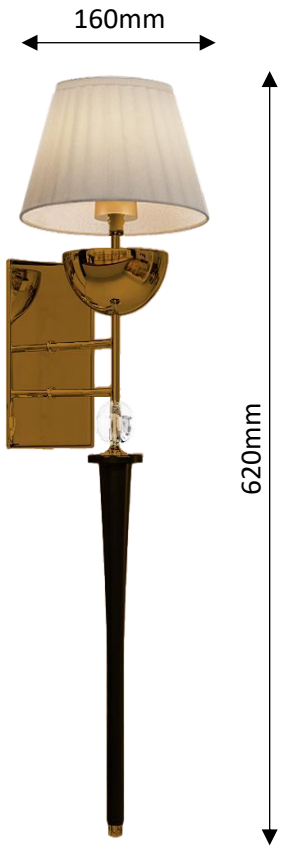

NOTES备注：所有灯具尺寸需现场复核，光源色温3000K，需匹配工程灯具色温。

ITEM物品

壁灯

KEY编号

WL-101

1. 展示的图片仅为表示“设计意图”。所有灯具需制造商现场复尺并提供深化图纸及材料样本给设计师审批后方可进行生产，尺寸仅供参考，需灯具制造商深化，深化图纸时需规避版权问题。
2. 所有金属为不锈材料，所有焊接接口皆应经过打磨抛光。
3. 制造商根据实际产品需要，提供热处理，防指纹和防污涂层。
4. 制造商需书面确认吊灯的重量。任何隐藏在天花板上的钩子或加固需求应该尽快由制造商和承包商确认。
5. 此物料手册需与施工图纸配套使用，复核图纸及现场点位。
6 采购者需在购买计划发布前根据计划核实数量。

ALL COPYRIGHTS RESERVED BY Arcplus Group PLC 全部内容的版权归华建集团所有

项目：东方理工大学（暂名）校园建设项目

发 布 日 期 ： 2025.08
修 改 日 期 ： 2025.09
修 改 编 号 ： 1
区　　域　　： 8#

华东建筑集团股份有限公司
上海现代建筑装饰环境设计研究院有限公司

Reference Size 参考尺寸: W580*D210*H150mm Fin饰面: 古铜不锈钢 Quantity 数量: 2 1 (承包商需要根据相关位置的平面图纸复核具体的家具数量) Manufacturer 制造商: TBD Location 位置: 1F走道 1F多功能厅	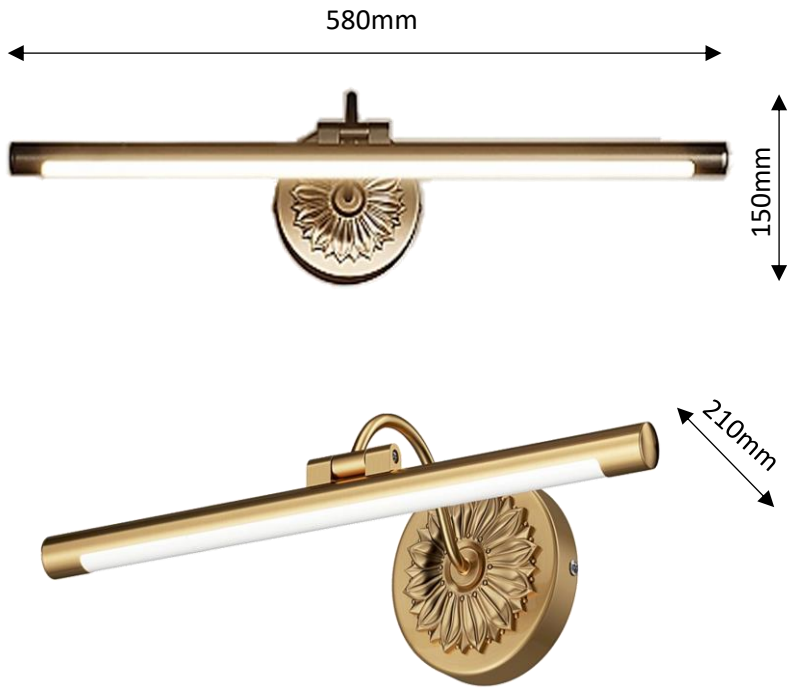

NOTES备注：所有灯具尺寸需现场复核，光源色温3000K，需匹配工程灯具色温。

ITEM物品

画灯

KEY编号

WL-102

1. 展示的图片仅为表示“设计意图”。所有灯具需制造商现场复尺并提供深化图纸及材料样本给设计师审批后方可进行生产，尺寸仅供参考，需灯具制造商深化，深化图纸时需规避版权问题。
2. 所有金属为不锈材料，所有焊接接口皆应经过打磨抛光。
3. 制造商根据实际产品需要，提供热处理，防指纹和防污涂层。
4. 制造商需书面确认吊灯的重量。任何隐藏在天花板上的钩子或加固需求应该尽快由制造商和承包商确认。
5. 此物料手册需与施工图纸配套使用，复核图纸及现场点位。
6 采购者需在购买计划发布前根据计划核实数量。

ALL COPYRIGHTS RESERVED BY Arcplus Group PLC 全部内容的版权归华建集团所有

项目：东方理工大学（暂名）校园建设项目

发 布 日 期 ： 2025.08
修 改 日 期 ： 2025.09
修 改 编 号 ： 1
区　　域　　： 8#

华东建筑集团股份有限公司
上海现代建筑装饰环境设计研究院有限公司

Reference Size 参考尺寸: W320*D200*H350mm Fin饰面: 古铜不锈钢 米白色布艺灯罩 Quantity 数量: 2 (承包商需要根据相关位置的平面图纸复核具体的家具数量) Manufacturer 制造商: TBD Location 位置: 1F书房	

NOTES备注：所有灯具尺寸需现场复核，光源色温3000K，需匹配工程灯具色温。	ITEM物品
1. 展示的图片仅为表示“设计意图”。所有灯具需制造商现场复尺并提供深化图纸及材料样本给设计师审批后方可进行生产，尺寸仅供参考，需灯具制造商深化，深化图纸时需规避版权问题。 2. 所有金属为不锈材料，所有焊接接口皆应经过打磨抛光。 3. 制造商根据实际产品需要，提供热处理，防指纹和防污涂层。 4. 制造商需书面确认吊灯的重量。任何隐藏在天花板上的钩子或加固需求应该尽快由制造商和承包商确认。 5. 此物料手册需与施工图纸配套使用，复核图纸及现场点位。 6 采购者需在购买计划发布前根据计划核实数量。	壁灯 KEY编号 WL-103

ALL COPYRIGHTS RESERVED BY Arcplus Group PLC 全部内容的版权归华建集团所有

项目：东方理工大学（暂名）校园建设项目

发 布 日 期 ： 2025.08
修 改 日 期 ： 2025.09
修 改 编 号 ： 1
区　　域　　： 8#

华东建筑集团股份有限公司
上海现代建筑装饰环境设计研究院有限公司

Reference Size 参考尺寸: φ130*D180*H320mm Fin饰面: 古铜不锈钢 乳白色玻璃灯罩 Quantity 数量: 2 (承包商需要根据相关位置的平面图纸复核具体的家具数量) Manufacturer 制造商: TBD Location 位置: 1F公卫	

NOTES备注：所有灯具尺寸需现场复核，光源色温3000K，需匹配工程灯具色温。	ITEM物品
1. 展示的图片仅为表示“设计意图”。所有灯具需制造商现场复尺并提供深化图纸及材料样本给设计师审批后方可进行生产，尺寸仅供参考，需灯具制造商深化，深化图纸时需规避版权问题。 2. 所有金属为不锈材料，所有焊接接口皆应经过打磨抛光。 3. 制造商根据实际产品需要，提供热处理，防指纹和防污涂层。 4. 制造商需书面确认吊灯的重量。任何隐藏在天花板上的钩子或加固需求应该尽快由制造商和承包商确认。 5. 此物料手册需与施工图纸配套使用，复核图纸及现场点位。 6 采购者需在购买计划发布前根据计划核实数量。	壁灯 KEY编号 WL-104

ALL COPYRIGHTS RESERVED BY Arcplus Group PLC 全部内容的版权归华建集团所有

项目：东方理工大学（暂名）校园建设项目

发 布 日 期 ： 2025.08
修 改 日 期 ： 2025.09
修 改 编 号 ： 1
区　　域　　： 8#

华东建筑集团股份有限公司
上海现代建筑装饰环境设计研究院有限公司

Reference Size 参考尺寸: W160*D200*H620mm Fin饰面: 古铜不锈钢 米白色布艺灯罩 Quantity 数量: 1 (承包商需要根据相关位置的平面图纸复核具体的家具数量) Manufacturer 制造商: TBD Location 位置: 2F起居室	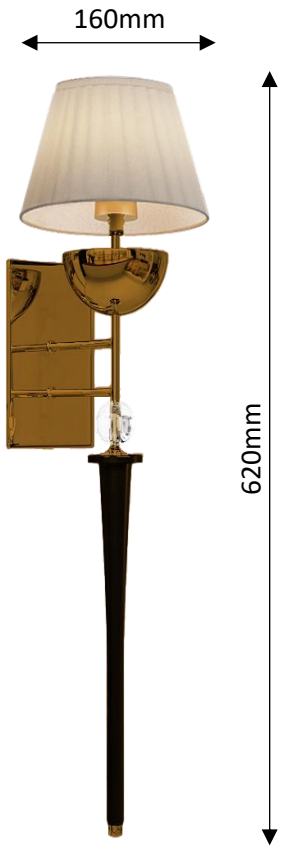

NOTES备注：所有灯具尺寸需现场复核，光源色温3000K，需匹配工程灯具色温。

ITEM物品

壁灯

KEY编号

WL-201

1. 展示的图片仅为表示“设计意图”。所有灯具需制造商现场复尺并提供深化图纸及材料样本给设计师审批后方可进行生产，尺寸仅供参考，需灯具制造商深化，深化图纸时需规避版权问题。
2. 所有金属为不锈材料，所有焊接接口皆应经过打磨抛光。
3. 制造商根据实际产品需要，提供热处理，防指纹和防污涂层。
4. 制造商需书面确认吊灯的重量。任何隐藏在天花板上的钩子或加固需求应该尽快由制造商和承包商确认。
5. 此物料手册需与施工图纸配套使用，复核图纸及现场点位。
6 采购者需在购买计划发布前根据计划核实数量。

ALL COPYRIGHTS RESERVED BY Arcplus Group PLC 全部内容的版权归华建集团所有

项目：东方理工大学（暂名）校园建设项目

发 布 日 期 ： 2025.08
修 改 日 期 ： 2025.09
修 改 编 号 ： 1
区　　域　　： 8#

华东建筑集团股份有限公司
上海现代建筑装饰环境设计研究院有限公司

Reference Size 参考尺寸: W400*D150*H50mm Fin饰面: 古铜不锈钢 Quantity 数量: 1 (承包商需要根据相关位置的平面图纸复核具体的家具数量) Manufacturer 制造商: TBD Location 位置: 2F主卧	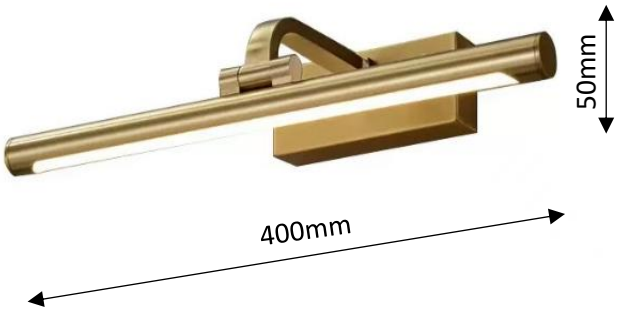

NOTES备注：所有灯具尺寸需现场复核，光源色温3000K，需匹配工程灯具色温。	ITEM物品
1. 展示的图片仅为表示“设计意图”。所有灯具需制造商现场复尺并提供深化图纸及材料样本给设计师审批后方可进行生产，尺寸仅供参考，需灯具制造商深化，深化图纸时需规避版权问题。 2. 所有金属为不锈材料，所有焊接接口皆应经过打磨抛光。 3. 制造商根据实际产品需要，提供热处理，防指纹和防污涂层。 4. 制造商需书面确认吊灯的重量。任何隐藏在天花板上的钩子或加固需求应该尽快由制造商和承包商确认。 5. 此物料手册需与施工图纸配套使用，复核图纸及现场点位。 6 采购者需在购买计划发布前根据计划核实数量。	壁画灯 KEY编号 WL-202

ALL COPYRIGHTS RESERVED BY Arcplus Group PLC 全部内容的版权归华建集团所有

项目：东方理工大学（暂名）校园建设项目

发 布 日 期 ： 2025.08
修 改 日 期 ： 2025.09
修 改 编 号 ： 1
区　　域　　： 8#

华东建筑集团股份有限公司
上海现代建筑装饰环境设计研究院有限公司

Reference Size 参考尺寸:	φ130*D180*H320mm
Fin饰面:	古铜不锈钢 乳白色玻璃灯罩
Quantity 数量:	2 6
(承包商需要根据相关位置的平面图纸复核具体的家具数量)	
Manufacturer 制造商:	TBD
Location 位置:	2F主卫 2F次卫



NOTES备注：所有灯具尺寸需现场复核，光源色温3000K，需匹配工程灯具色温。

ITEM物品

壁灯

1. 展示的图片仅为表示“设计意图”。所有灯具需制造商现场复尺并提供深化图纸及材料样本给设计师审批后方可进行生产，尺寸仅供参考，需灯具制造商深化，深化图纸时需规避版权问题。
2. 所有金属为不锈材料，所有焊接接口皆应经过打磨抛光。
3. 制造商根据实际产品需要，提供热处理，防指纹和防污涂层。
4. 制造商需书面确认吊灯的重量。任何隐藏在天花板上的钩子或加固需求应该尽快由制造商和承包商确认。
5. 此物料手册需与施工图纸配套使用，复核图纸及现场点位。
6 采购者需在购买计划发布前根据计划核实数量。

KEY编号

WL-203

ALL COPYRIGHTS RESERVED BY Arcplus Group PLC 全部内容的版权归华建集团所有